Electrolux PROFESSIONAL

Zařízení pro přípravu kávy
Mlýnek na kávu, jednoporcový, se zásobníkem zrnkové kávy 0,7 kg, černý, s mlýnkem pro středně zátěžový provoz

POL. #:

MODEL #:

PROJEKT #

SIS #

AIA #

600656 (E810)

MLÝNEK NA KÁVU, JEDNOPORCOVÝ. ZÁSOBNÍK 0,7KG. PRO STŘEDNÍ ZÁTĚŽ. ČERNÝ

Zkrácená specifikace

Položka č.

Mlýnek na kávu se zásobníkem, černá barva. Rychlá doba mletí, vhodná pro různé druhy kávy. Kompaktní rozměry pro stolní použití.
Výkonný motor s jističem a ručním vypínačem.

SCHVÁLENO:

Hlavní funkce a vlastnosti

- Snadné pokyny pro obsluhu
- K dispozici v černém provedení.
- Automatické vypnutí.
- Ideální pro specializované obchody s malým a středním objemem, obchody s potravinami a samoobsluhy.
- Na výběr hrubost mletí od kávy pro Espresso až po hrubé mletí pro překapávače/ perkolátory.
- Druhy mletí: Espresso, Jemné, Auto Drip filtrovaná, Drip filtrovaná, hrubé pro Percolator.
- Jak pracovat:
  -1. Otočte voličem na požadované nastavení mletí.
  -2. Naplňte zásobník požadovaným druhem a množstvím celé zrnkové kávy. Zavřete víko.
  -3. Umístěte sáček pod výhoz.
  -4. Přepněte spínač mlýnku do polohy Zapnuto
  -5. Jakmile je káva umletá, stiskněte spínač mlýnu do polohy Vypnuto, jinak bude mlýnek nepřetržitě fungovat.
  -6. Sejměte sáček z výhozu kávy.

Konstrukce

- Kompaktní rozměry pro umístění na stůl.
- Výkonný motor s jističem.
- Manuální vypínač Zapnuto/Vypnuto.
- Prostorově úsporný design - šířka 18cm.

Zařízení pro přípravu kávy
Mlýnek na kávu, jednoporcový, se zásobníkem zrnkové kávy 0,7 kg, černý, s mlýnkem pro středně zátěžový provoz

Zepředu

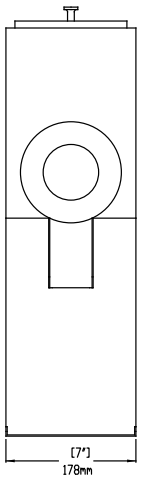

Boční

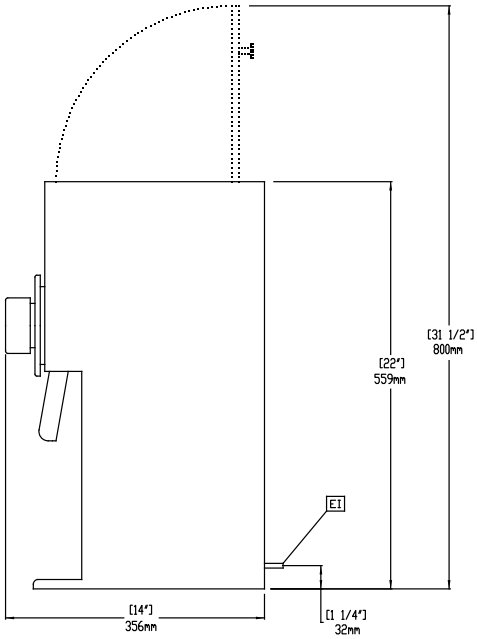

Shora

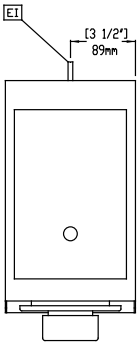

Elektro

Napětí:	
600656 (E810)	230 V/1N ph/50 Hz
Příkon max:	0.8 kW

Hlavní informace

Vnější rozměry, Šířka	178 mm
Vnější rozměry, Hloubka	356 mm
Vnější rozměry, Výška	559 mm
Netto váha:	17 kg
Přepravní váha:	23.5 kg
Přepravní výška:	800 mm
Přepravní šířka:	320 mm
Přepravní hloubka:	470 mm
Přepravní objem:	0.12 m³

Společnost si vyhrazuje právo provádět změny v produktech bez předchozího upozornění. Všechny informace byly správné v době tisku.